Hinweis:
Einige Makros werden mehreren Artikel zugewiesen.
Die Gerätekästen sind so eingestellt, dass jeweils automatisch die Typenbezeichung des verknüpften Artikels angezeigt wird sobald der Anwender den Artikel als Gerät einfügt.

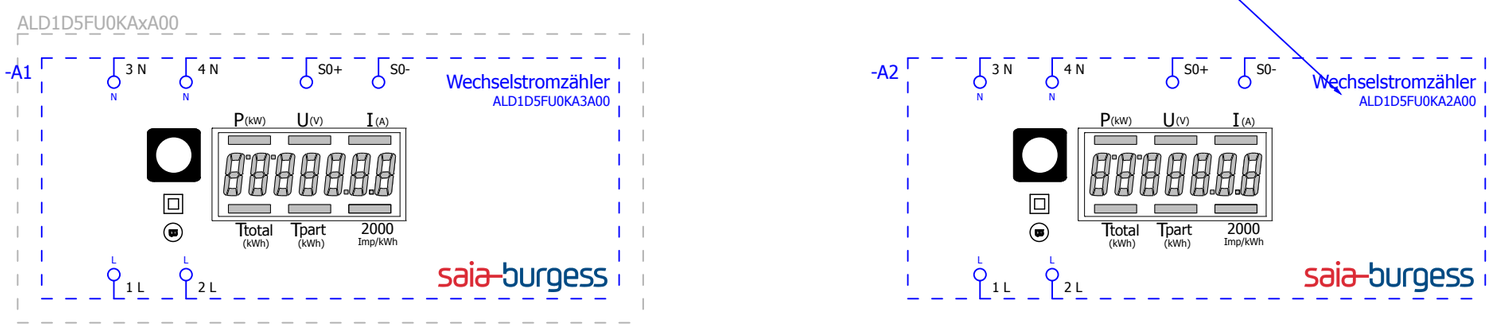

Saia-Burgess\Energy meter\ALD1D5FU0KAxA00.ema
Allpolig
Variante A
2013-06-03 / 2.2.5

+AWD3D5WU0MCxA00/1

			Datum	25.06.2013	EPLAN Software & Service	Saia-Burgess	ALD1D5FU0KAxA00	= ENERGY	
			Bearb.	KAF	Makros Saia-Burgess 2013-05			+ ALD1D5FU0KAxA00	
			Gepr					IEC_tpl001	Blatt 1
Änderung	Datum	Name	Urspr		Ersatz von	Ersetzt durch			Blatt 30

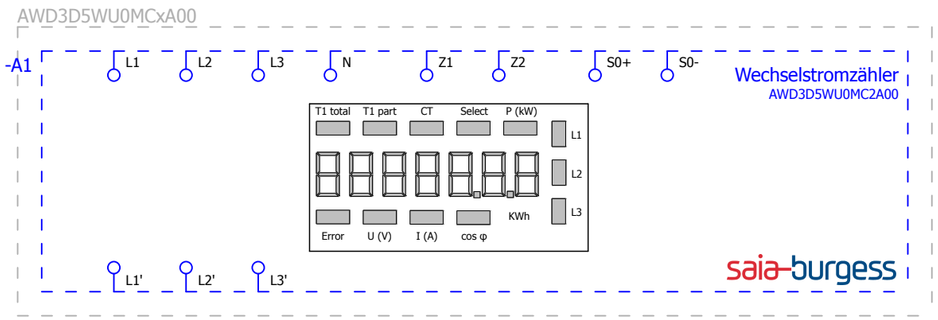

Saia-Burgess\Energy meter\AWD3D5WU0MCxA00.ema
Allpolig
Variante A
2013-06-03 / 2.2.5

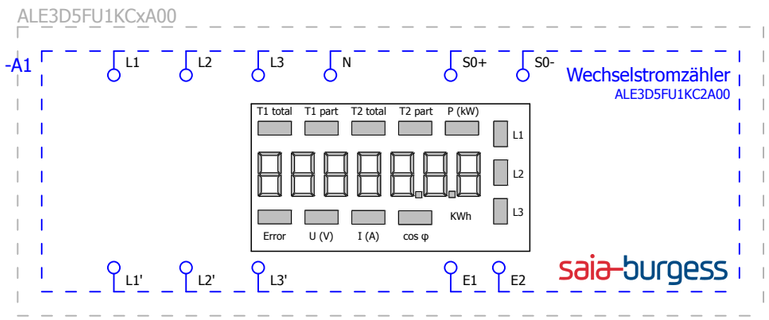

Saia-Burgess\Energy meter\ALE3D5FU1KCxA00.ema
Allpolig
Variante A
2013-06-03 / 2.2.5

AWD1D5WS00A2A00

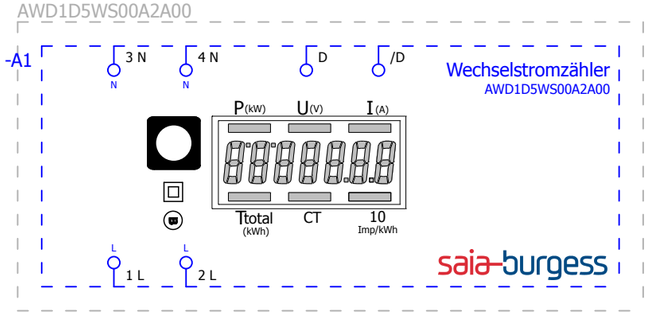

Saia-Burgess\Energy meter\AWD1D5WS00A2A00.ema
Allpolig
Variante A
2013-06-03 / 2.2.5

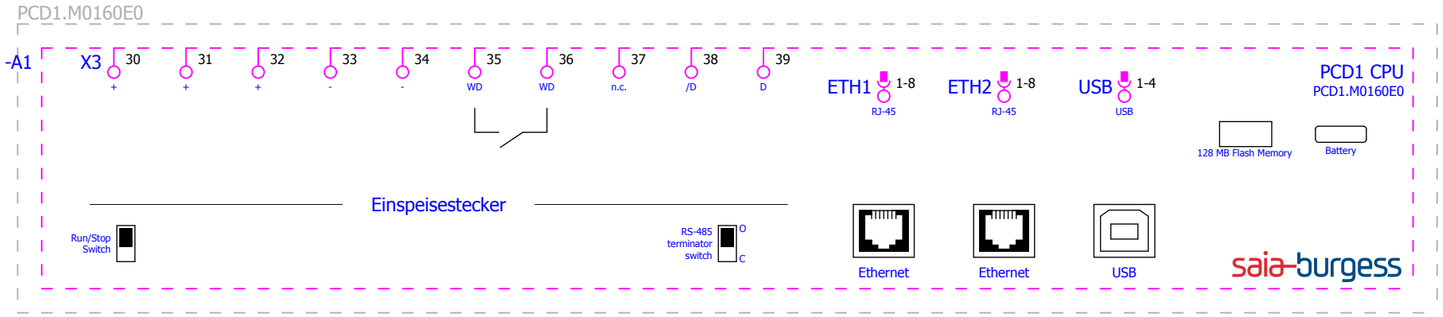

Saia-Burgess\PCD1\PCD1.M0160E0.ema
Allpolig
Variante A
2013-06-03 / 2.2.5

PCD1.M0160E0

-A1

PCD1 CPU | Digitale Ausgänge | BYTE-Nr. 0

PCD1.M0160E0

saia-burgess

	PGND	+24V	DO0.8 PWM0	DO0.0 Out 0	DO0.1 Out 1	DO0.2 Out 2	DO0.3 Out 3
X0	0	1	2	3	4	5	6

Reserve | Reserve | Reserve | Reserve | Reserve

Saia-Burgess\PCD1\PCD1.M0160E0.ema
Allpolig
Variante B
2013-06-03 / 2.2.5

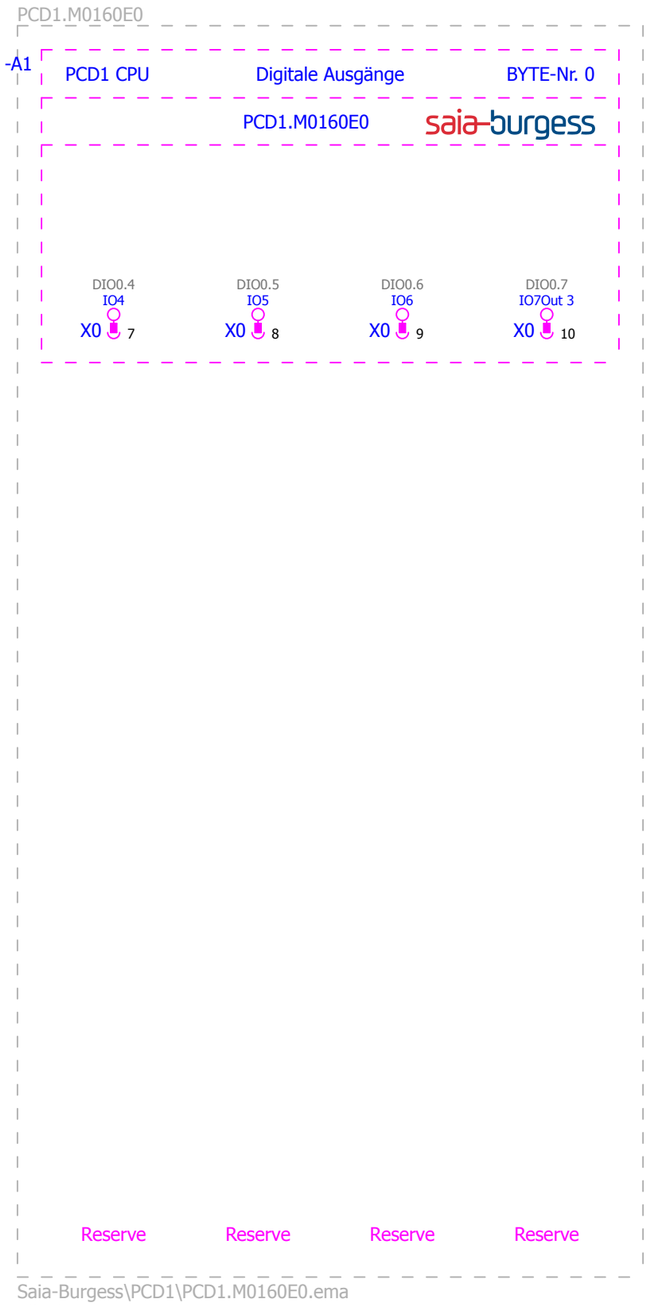

Saia-Burgess\PCD1\PCD1.M0160E0.ema
Allpolig
Variante C
2013-06-03 / 2.2.5

2 4

			Datum	25.06.2013	EPLAN Software & Service	Saia-Burgess	PCD1.M0160E0	= PCD1	
			Bearb.	KAF	Makros Saia-Burgess 2013-05			+ PCD1.M0160E0	
			Gepr					IEC_tpl001	Blatt 3
Änderung	Datum	Name	Urspr		Ersatz von	Ersetzt durch			Blatt 30

0	1	2	3	4	5	6	7	8	9

PCD1.M0160E0

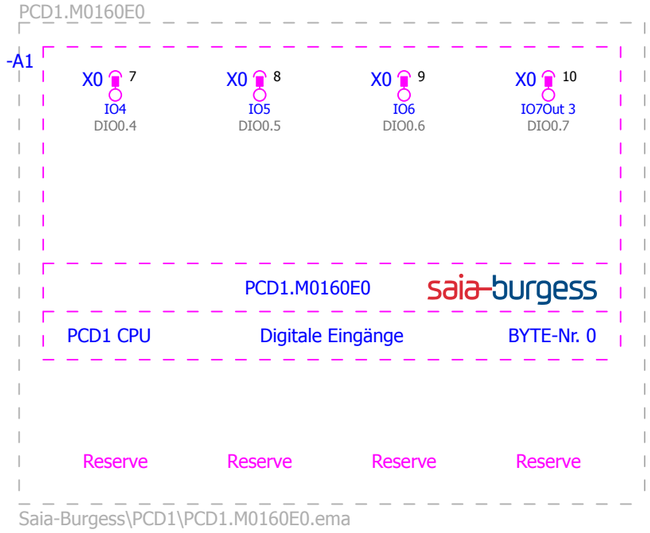

Saia-Burgess\PCD1\PCD1.M0160E0.ema
Allpolig
Variante D
2013-06-03 / 2.2.5

0	1	2	3	4	5	6	7	8	9

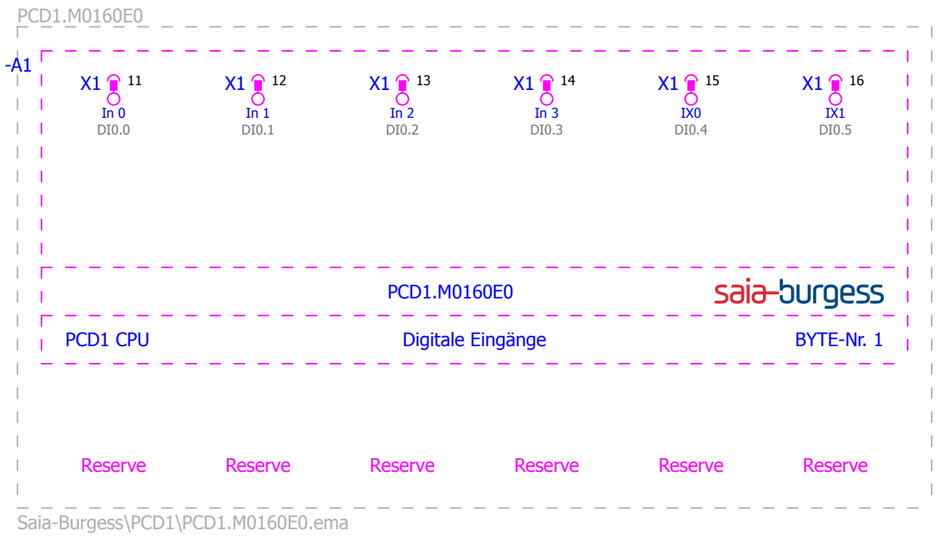

Saia-Burgess\PCD1\PCD1.M0160E0.ema
Allpolig
Variante E
2013-06-03 / 2.2.5

0	1	2	3	4	5	6	7	8	9

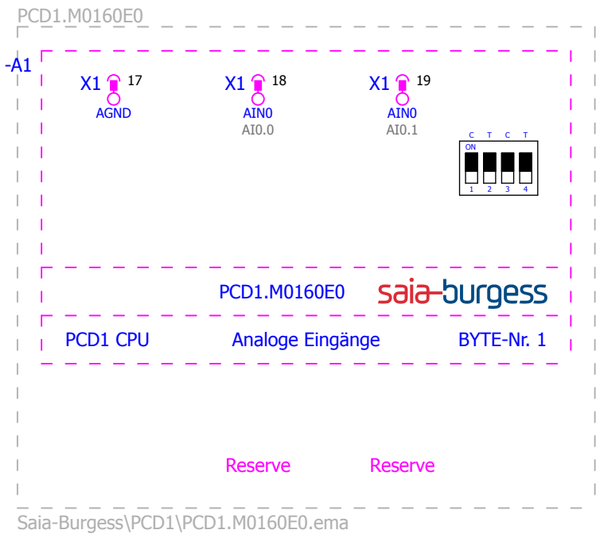

Saia-Burgess\PCD1\PCD1.M0160E0.ema
Allpolig
Variante F
2013-06-03 / 2.2.5

5 &Overview/1

			Datum	25.06.2013	EPLAN Software & Service	Saia-Burgess	PCD1.M0160E0	= PCD1
			Bearb.	KAF	Makros Saia-Burgess 2013-05			+ PCD1.M0160E0
			Gepr					IEC_tpl001 — Blatt 6
Änderung	Datum	Name	Urspr		Ersatz von	Ersetzt durch		Blatt 30

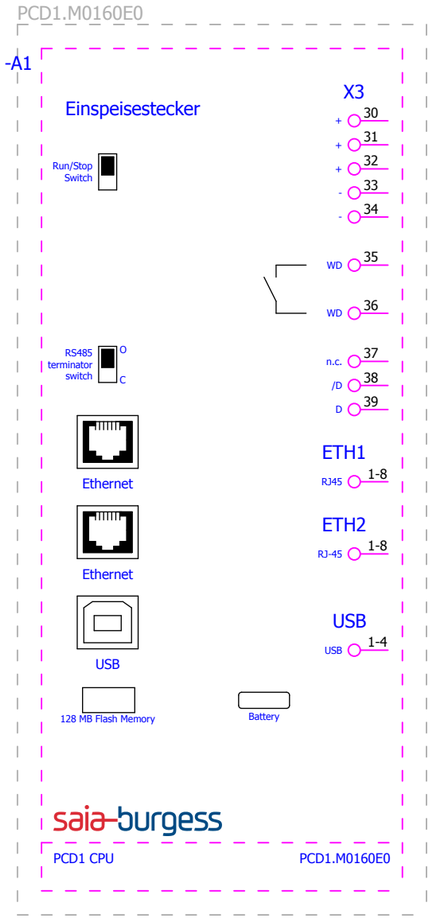

Saia-Burgess\PCD1\PCD1.M0160E0.ema
Übersicht
Variante A
2013-06-03 / 2.2.5

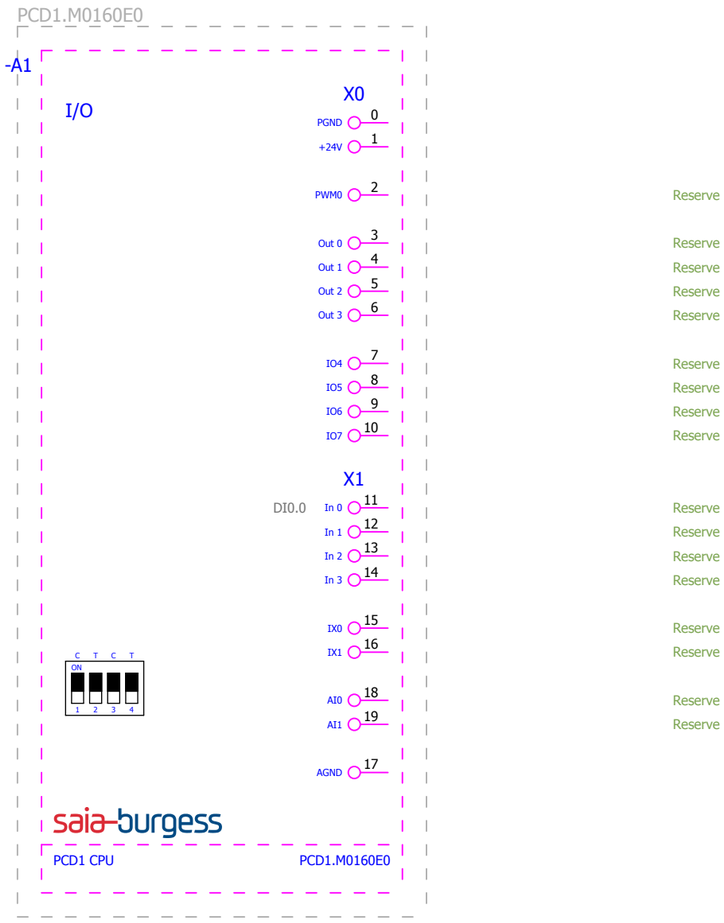

Reserve
Reserve
Reserve
Reserve
Reserve
Reserve
Reserve
Reserve
Reserve
Reserve
Reserve
Reserve
Reserve
Reserve

Saia-Burgess\PCD1\PCD1.M0160E0.ema
Übersicht
Variante B
2013-06-03 / 2.2.5

			Datum	25.06.2013	EPLAN Software & Service		Saia-Burgess	PCD1.M0160E0	= PCD1
			Bearb.	KAF	Makros Saia-Burgess 2013-05				+ PCD1.M0160E0
			Gepr						IEC_tpl001 — Blatt 2
Änderung	Datum	Name	Urspr		Ersatz von	Ersetzt durch			Blatt 30

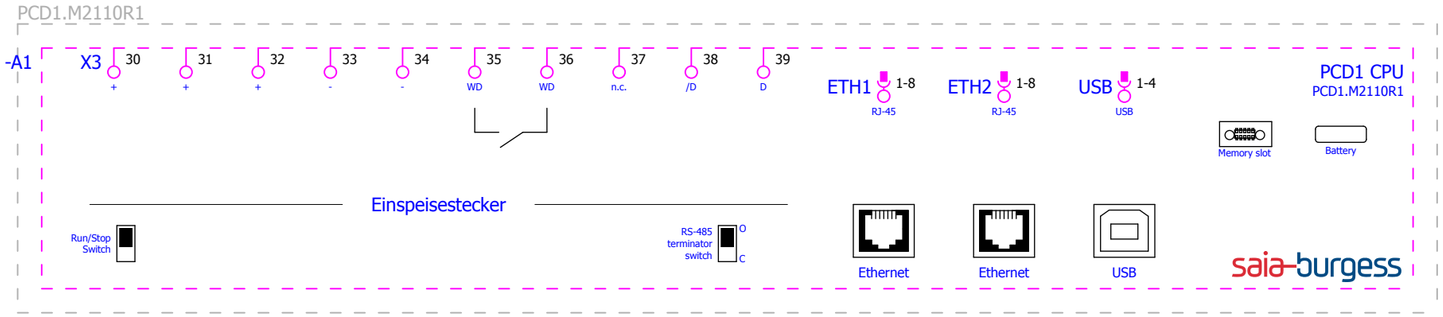

Saia-Burgess\PCD1\PCD1.M2110R1.ema
Allpolig
Variante A
2013-06-03 / 2.2.5

PCD1.M2110R1

-A1

PCD1 CPU | Digitale Ausgänge | BYTE-Nr. 0

PCD1.M2110R1

saia-burgess

	PGND	+24V	DO0.8 PWM0	DO0.0 Out 0	DO0.1 Out 1	DO0.2 Out 2	DO0.3 Out 3
X0	0	1	2	3	4	5	6

Reserve | Reserve | Reserve | Reserve | Reserve

Saia-Burgess\PCD1\PCD1.M2110R1.ema
Allpolig
Variante B
2013-06-03 / 2.2.5

PCD1.M2110R1

-A1

PCD1 CPU | Digitale Ausgänge | BYTE-Nr. 0

PCD1.M2110R1

saia-burgess

DIO0.4	DIO0.5	DIO0.6	DIO0.7
IO4	IO5	IO6	IO7
X0 7	X0 8	X0 9	X0 10
Reserve	Reserve	Reserve	Reserve

Saia-Burgess\PCD1\PCD1.M2110R1.ema
Allpolig
Variante C
2013-06-03 / 2.2.5

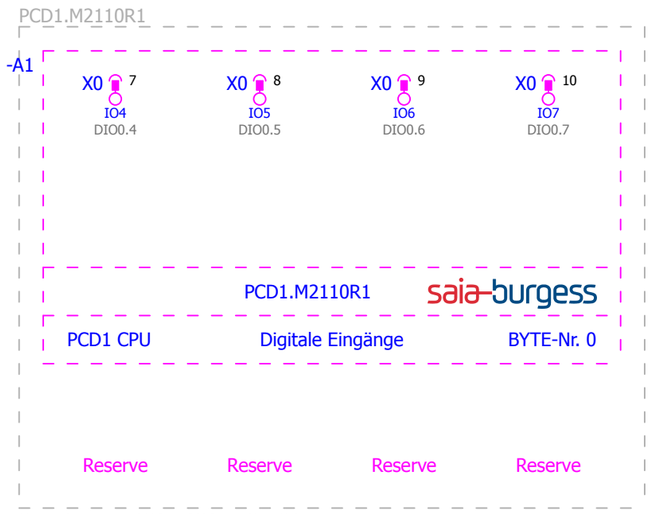

Saia-Burgess\PCD1\PCD1.M2110R1.ema
Allpolig
Variante D
2013-06-03 / 2.2.5

			Datum	25.06.2013	EPLAN Software & Service	Saia-Burgess	PCD1.M2110R1	= PCD1
			Bearb.	KAF	Makros Saia-Burgess 2013-05			+ PCD1.M2110R1
			Gepr					IEC_tpl001 — Blatt 4
Änderung	Datum	Name	Urspr		Ersatz von	Ersetzt durch		Blatt 30

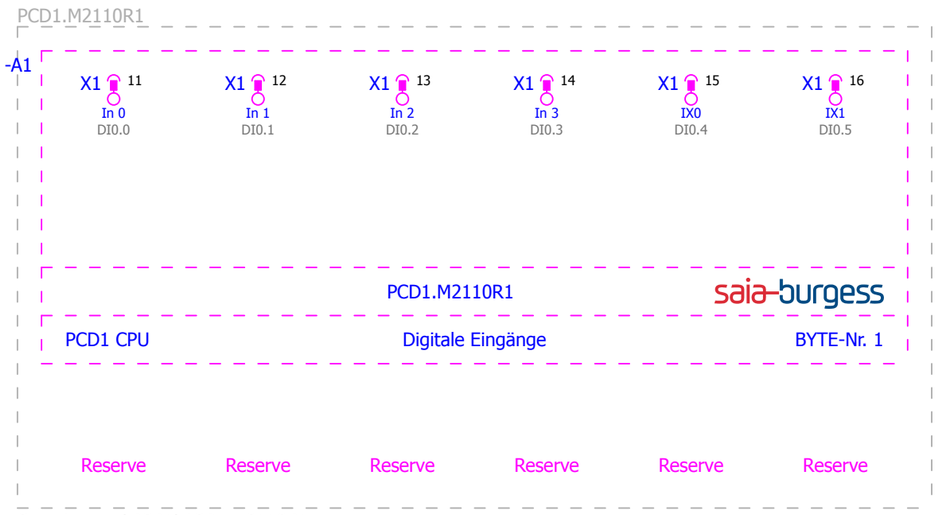

Saia-Burgess\PCD1\PCD1.M2110R1.ema
Allpolig
Variante E
2013-06-03 / 2.2.5

			Datum	25.06.2013	EPLAN Software & Service	Saia-Burgess	PCD1.M2110R1	= PCD1
			Bearb.	KAF	Makros Saia-Burgess 2013-05			+ PCD1.M2110R1
			Gepr					IEC_tpl001 Blatt 5
Änderung	Datum	Name	Urspr		Ersatz von	Ersetzt durch		Blatt 30

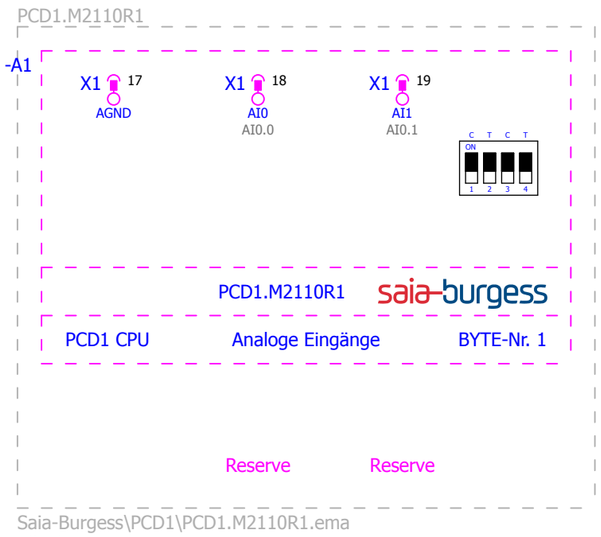

Saia-Burgess\PCD1\PCD1.M2110R1.ema
Allpolig
Variante F
2013-06-03 / 2.2.5

5 7

			Datum	25.06.2013	EPLAN Software & Service	Saia-Burgess	PCD1.M2110R1	= PCD1
			Bearb.	KAF	Makros Saia-Burgess 2013-05			+ PCD1.M2110R1
			Gepr					IEC_tpl001 — Blatt 6 / Blatt 30
Änderung	Datum	Name	Urspr		Ersatz von	Ersetzt durch		

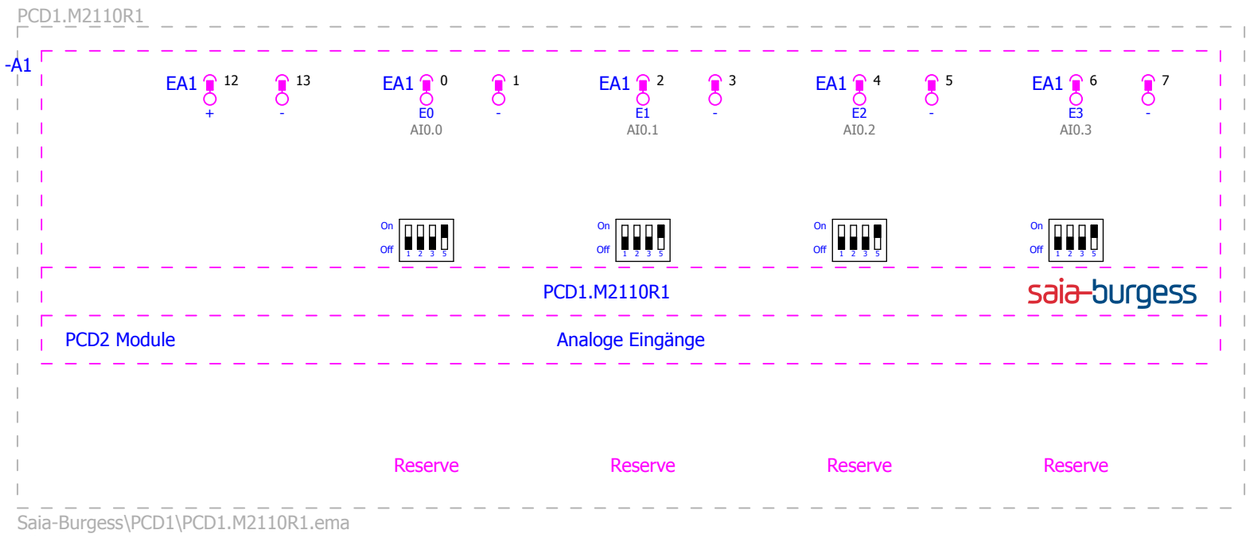

Saia-Burgess\PCD1\PCD1.M2110R1.ema
Allpolig
Variante G
2013-06-03 / 2.2.5

			Datum	25.06.2013	EPLAN Software & Service	Saia-Burgess	PCD1.M2110R1	= PCD1	
			Bearb.	KAF	Makros Saia-Burgess 2013-05			+ PCD1.M2110R1	
			Gepr					IEC_tpl001	Blatt 7
Änderung	Datum	Name	Urspr		Ersatz von	Ersetzt durch			Blatt 30

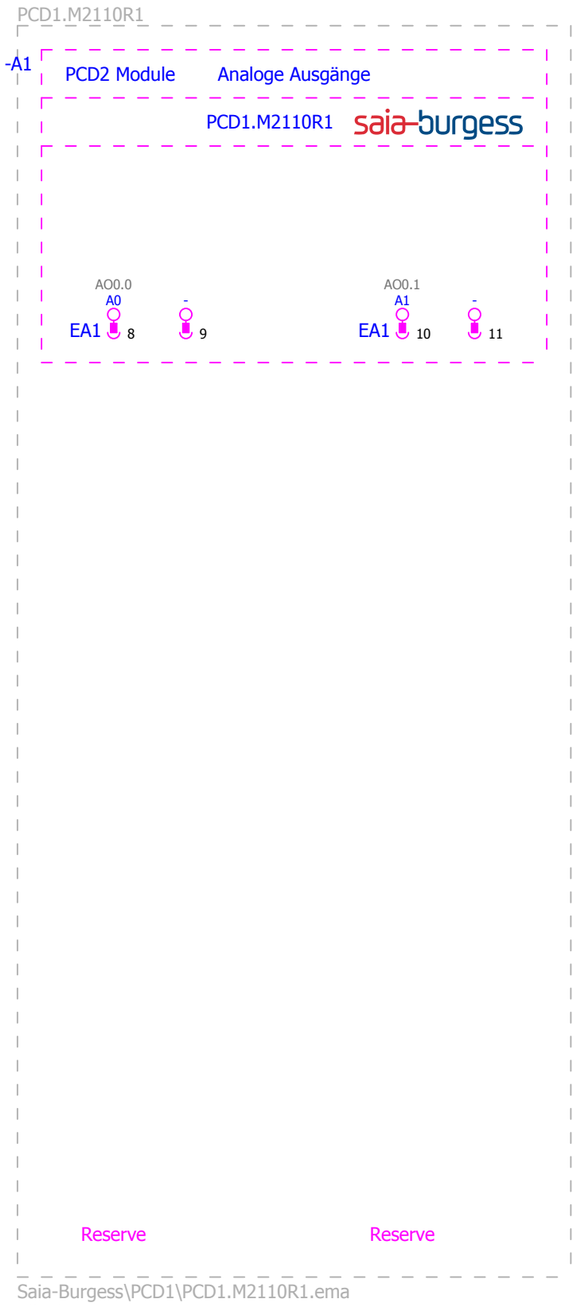

Saia-Burgess\PCD1\PCD1.M2110R1.ema
Allpolig
Variante H
2013-06-03 / 2.2.5

			Datum	25.06.2013	EPLAN Software & Service	Saia-Burgess	PCD1.M2110R1	= PCD1	
			Bearb.	KAF	Makros Saia-Burgess 2013-05			+ PCD1.M2110R1	
			Gepr					IEC_tpl001	Blatt 8
Änderung	Datum	Name	Urspr		Ersatz von	Ersetzt durch			Blatt 30

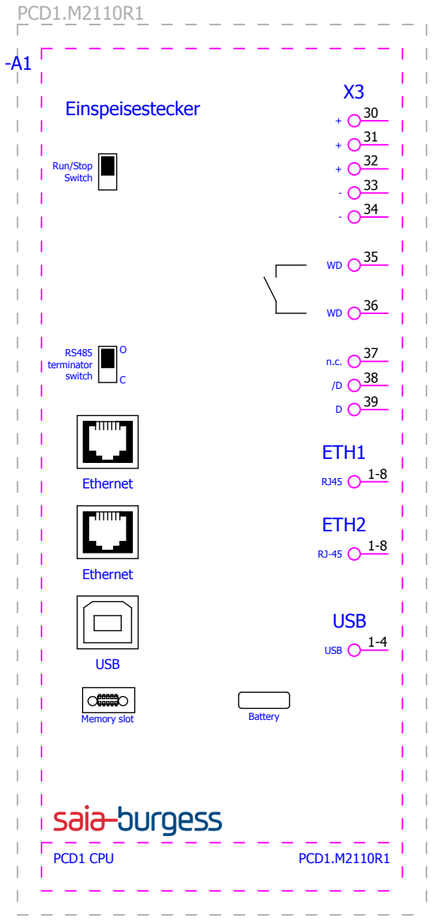

Saia-Burgess\PCD1\PCD1.M2110R1.ema
Übersicht
Variante A
2013-06-03 / 2.2.5

&Circuit/8

2

			Datum	25.06.2013	EPLAN Software & Service	Saia-Burgess	PCD1.M2110R1	= PCD1	
			Bearb.	KAF	Makros Saia-Burgess 2013-05			+ PCD1.M2110R1	
			Gepr					IEC_tpl001	Blatt 1
Änderung	Datum	Name	Urspr		Ersatz von	Ersetzt durch			Blatt 30

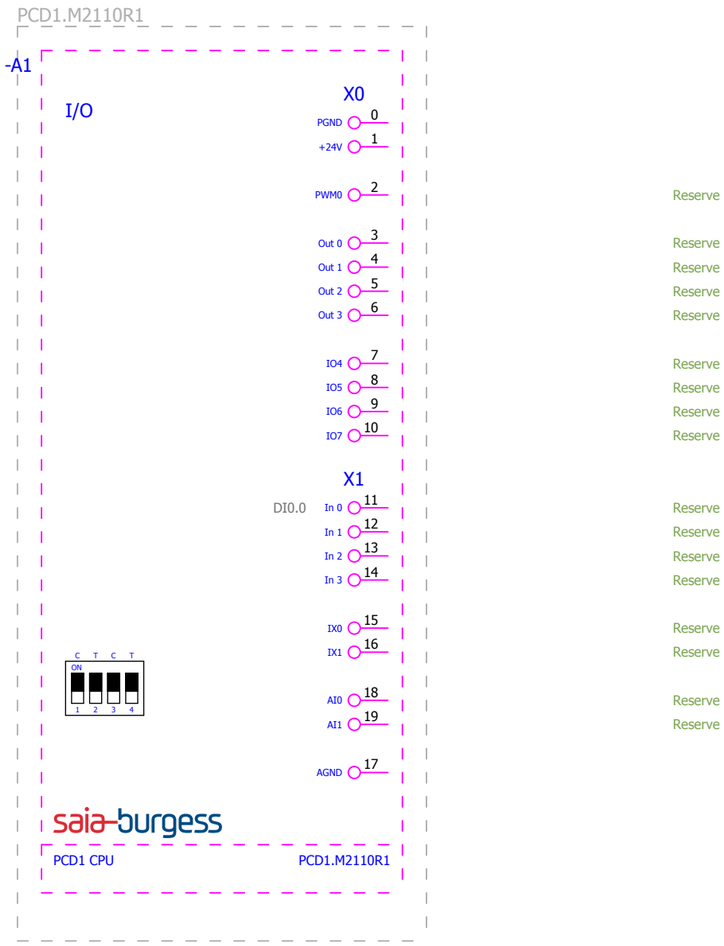

Reserve
Reserve
Reserve
Reserve
Reserve
Reserve
Reserve
Reserve
Reserve
Reserve
Reserve
Reserve
Reserve
Reserve

Saia-Burgess\PCD1\PCD1.M2110R1.ema
Übersicht
Variante B
2013-06-03 / 2.2.5

			Datum	25.06.2013	EPLAN Software & Service	Saia-Burgess	PCD1.M2110R1	= PCD1	
			Bearb.	KAF	Makros Saia-Burgess 2013-05			+ PCD1.M2110R1	
			Gepr					IEC_tpl001	Blatt 2
Änderung	Datum	Name	Urspr		Ersatz von	Ersetzt durch			Blatt 30

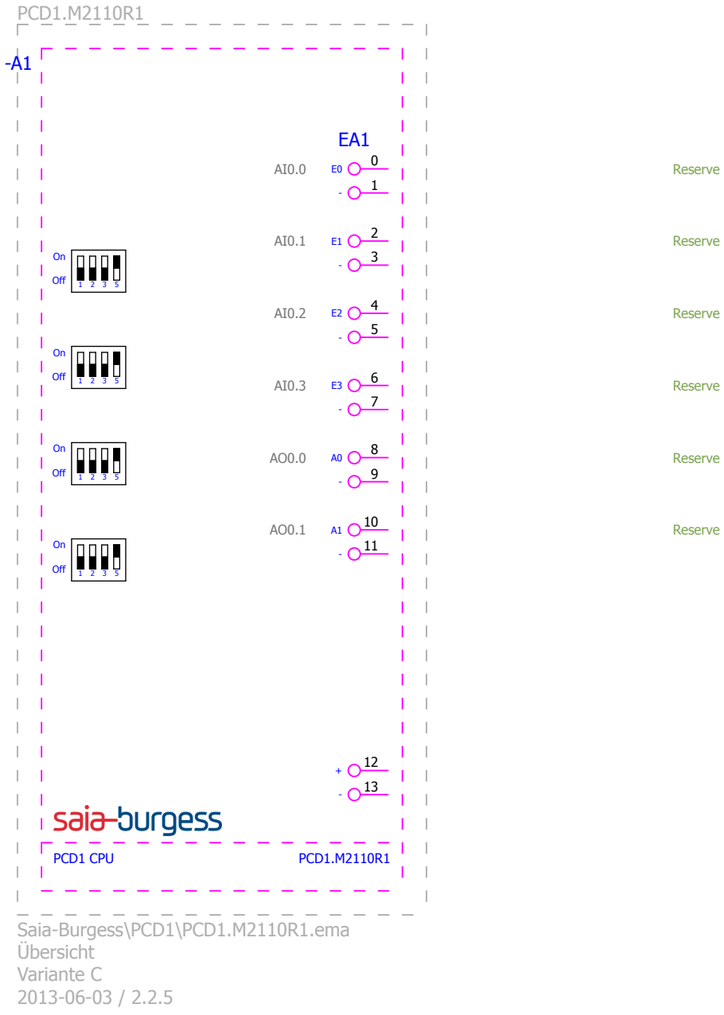

=PCD2+PCD2.F2400&Circuit/1

			Datum	25.06.2013	EPLAN Software & Service	Saia-Burgess	PCD1.M2110R1	= PCD1	
			Bearb.	KAF	Makros Saia-Burgess 2013-05			+ PCD1.M2110R1	
			Gepr					IEC_tpl001	Blatt 3
Änderung	Datum	Name	Urspr		Ersatz von	Ersetzt durch			Blatt 30

PCD2.F2400

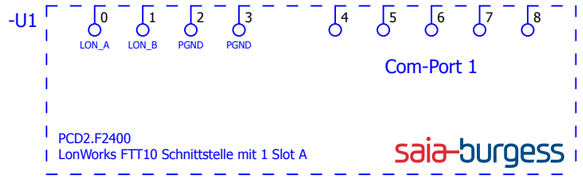

Saia-Burgess\PCD2\PCD2.F2400.ema
Allpolig
Variante A
2013-06-03 / 2.2.5

PCD3.F240

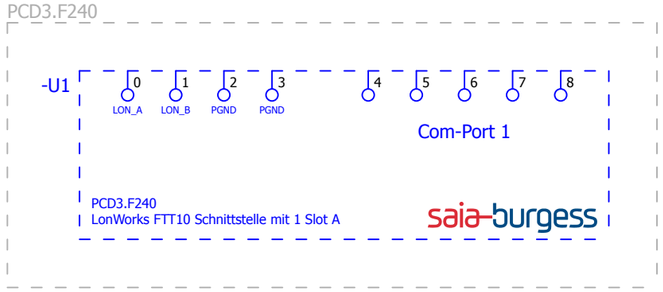

Saia-Burgess\PCD3\PCD3.F240.ema
Allpolig
Variante A
2013-06-03 / 2.2.5

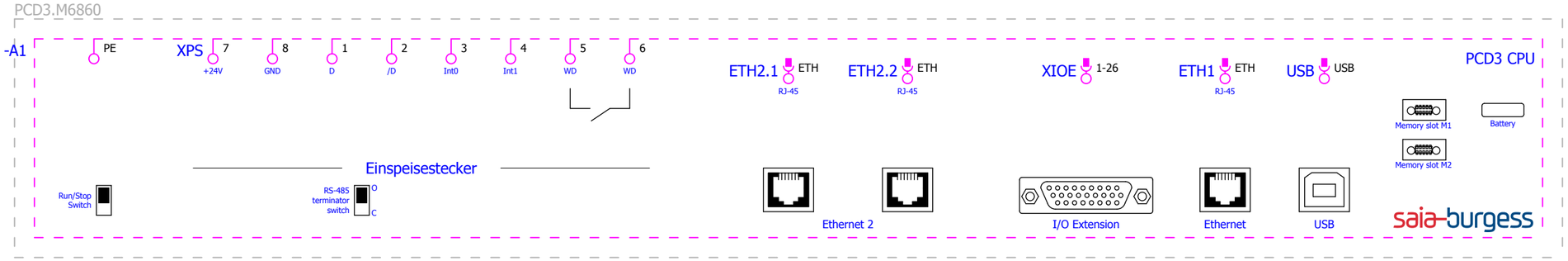

Saia-Burgess\PCD3 CPU\PCD3.M6860.ema
Allpolig
Variante A
2013-06-03 / 2.2.5

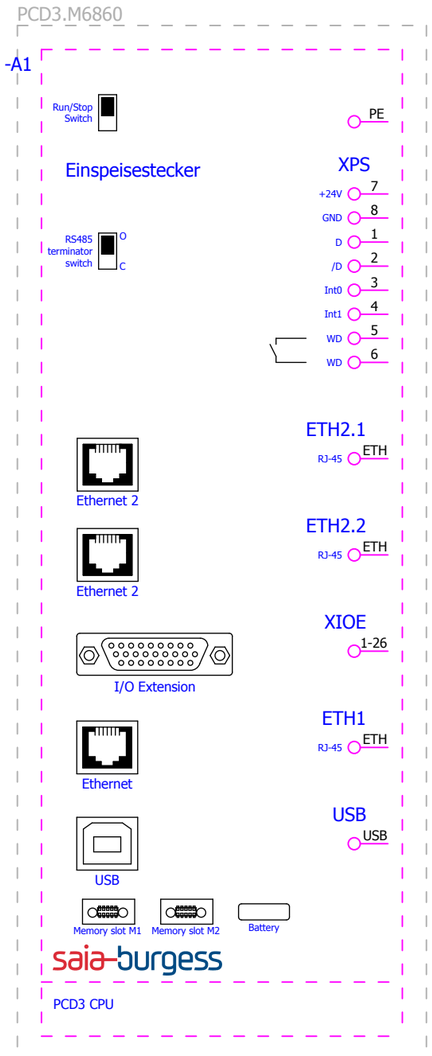

Saia-Burgess\PCD3 CPU\PCD3.M6860.ema
Übersicht
Variante A
2013-06-03 / 2.2.5

&Circuit/1

=PCD7+PCD7.D4xxxT5F&Circuit/1

			Datum	25.06.2013	EPLAN Software & Service	Saia-Burgess	PCD3.M6860	= PCD3	
			Bearb.	KAF	Makros Saia-Burgess 2013-05			+ PCD3.M6860	
			Gepr					IEC_tpl001	Blatt 1
Änderung	Datum	Name	Urspr		Ersatz von	Ersetzt durch			Blatt 30

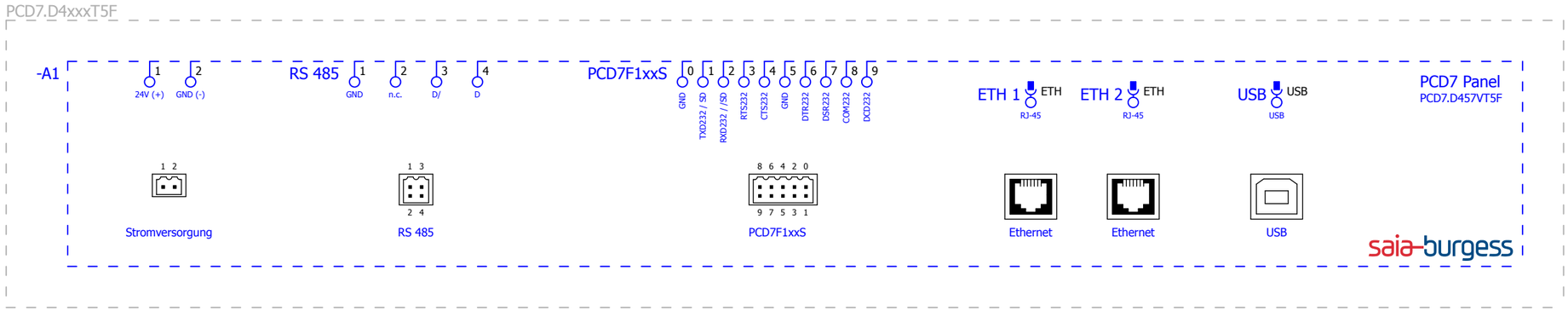

Saia-Burgess\PCD7\PCD7.D4xxxT5F.ema
Allpolig
Variante A
2013-06-03 / 2.2.5

PCD7.H104SE

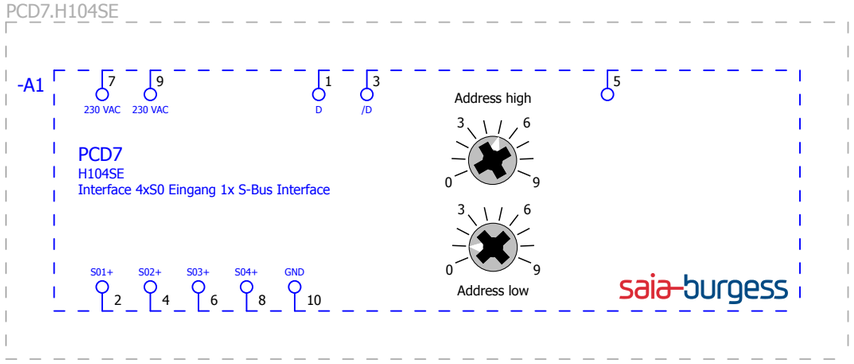

Saia-Burgess\PCD7\PCD7.H104SE.ema
Allpolig
Variante A
2013-06-03 / 2.2.5

PCD7.H104D

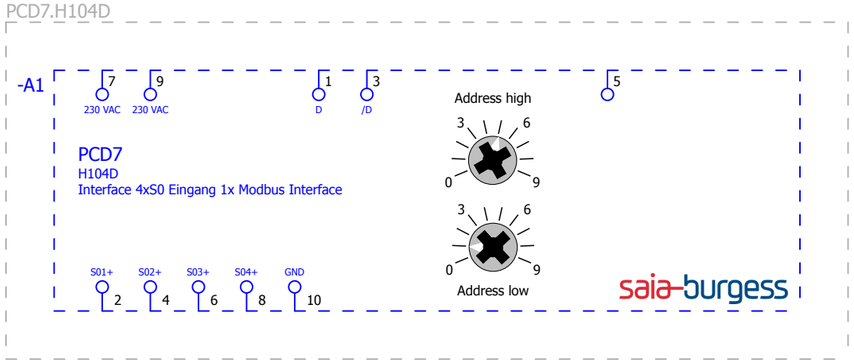

Saia-Burgess\PCD7\PCD7.H104D.ema
Allpolig
Variante A
2013-06-03 / 2.2.5

+.H104SE/1

			Datum	03.06.2013	EPLAN Software & Service	Saia-Burgess	PCD7.H104D		= PCD7
			Bearb.	KAF	Makros Saia-Burgess 2013-05				+ PCD7.H104D
			Gepr					IEC_tpl001	Blatt 1
Änderung	Datum	Name	Urspr		Ersatz von	Ersetzt durch			Blatt 30